DLHHIC

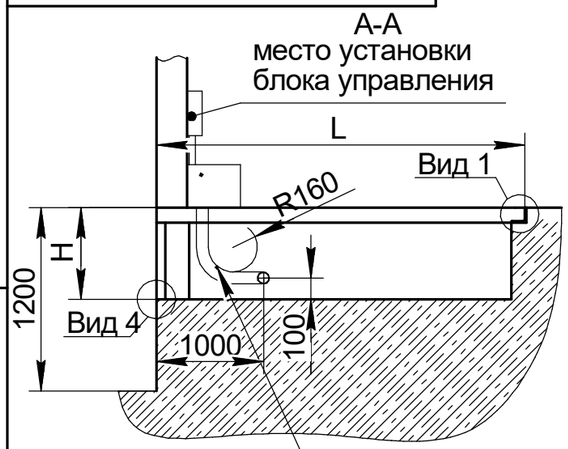

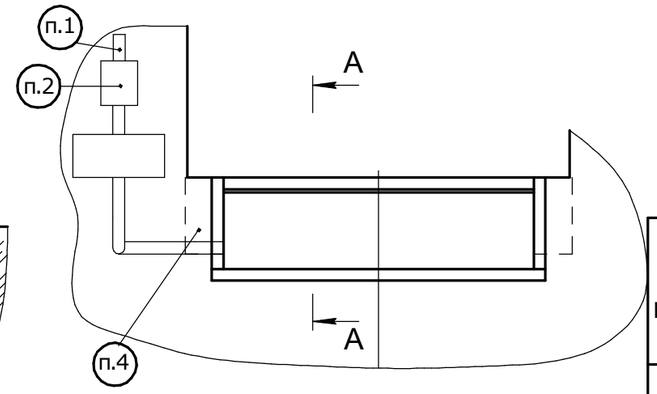

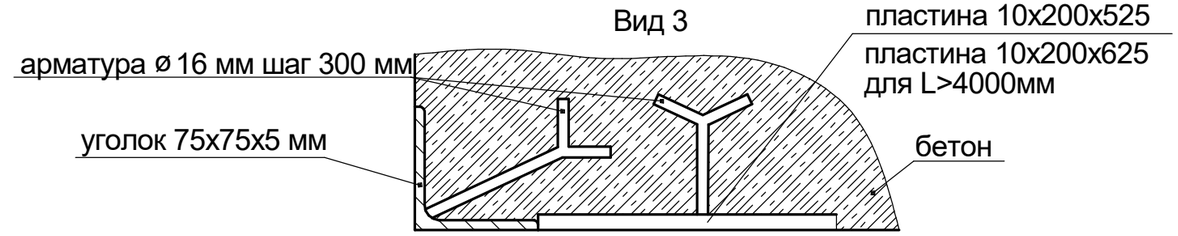

место установки
блока управления

труба ϕ 80мм для прокладки кабеля от
гидростанции до блока управления или
прокладки шлангов от цилиндров до внешней гидротанции.

(опция)

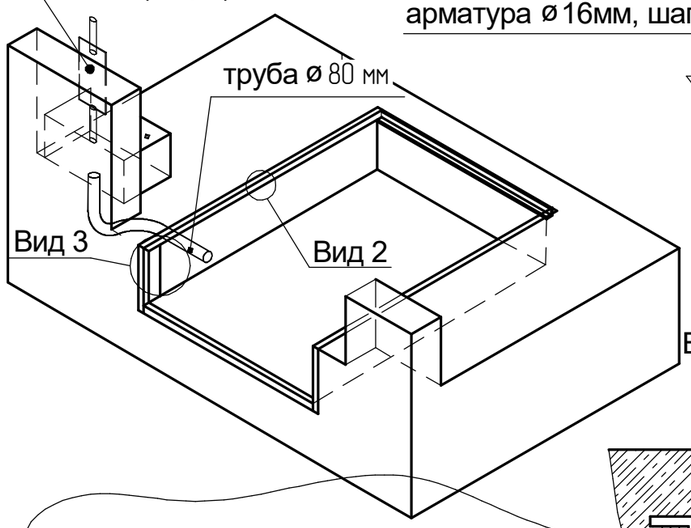

Вид 1

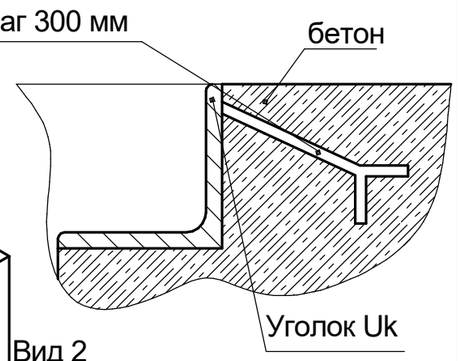

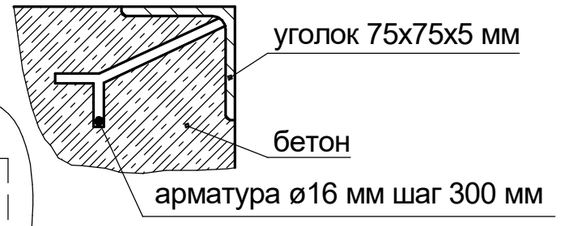

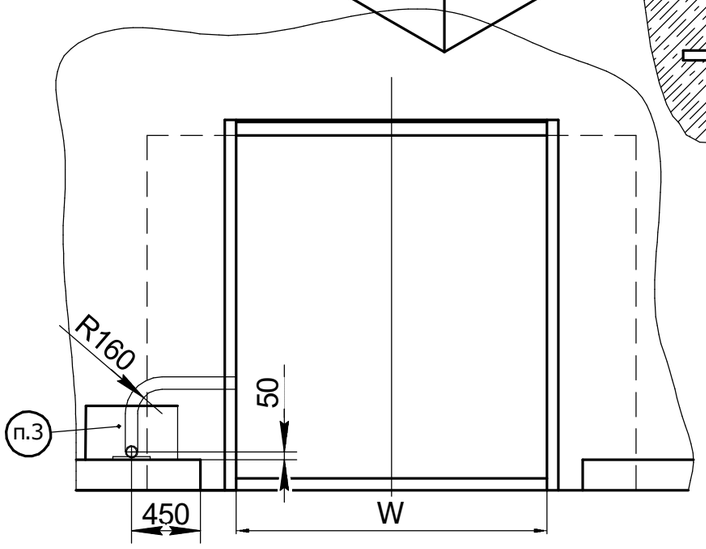

Вид 4

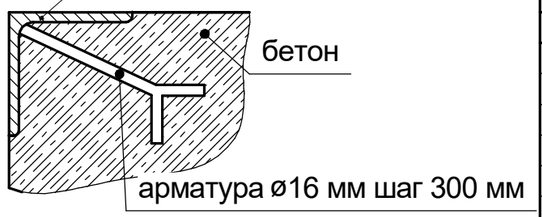

Артикул ур.платформы грузоподъёмностью 6 тонн	Артикул ур.платформы грузоподъёмностью 10 тонн	Размер ур. платформы (длина х ширина), мм	L , мм	W , мм	H , мм	Уголок , Uk
DLHHI2018-(06)C	DLHHI2018-(10)C	2087x1800	2110	1830	610	75x75x6
DLHHI2518-(06)C	DLHHI2518-(10)C	2587x1800	2610	1830	610	
DLHHI3018-(06)C	DLHHI3018-(10)C	3087x1800	3110	1830	610	
DLHHI3518-(06)C		3587x1800	3610	1830	610	
DLHHI4018-(06)C		4087x1800	4110	1830	710	100x100x7
DLHHI2020-(06)C	DLHHI2020-(10)C	2087x2000	2110	2030	610	75x75x6
DLHHI2520-(06)C	DLHHI2520-(10)C	2587x2000	2610	2030	610	
DLHHI3020-(06)C	DLHHI3020-(10)C	3087x2000	3110	2030	610	
DLHHI3520-(06)C		3587x2000	3610	2030	610	
DLHHI4020-(06)C		4087x2000	4110	2030	710	100x100x7
DLHHI2022-(06)C	DLHHI2022-(10)C	2287x2200	2110	2230	610	75x75x6
DLHHI2522-(06)C	DLHHI2522-(10)C	2587x2200	2610	2230	610	
DLHHI3022-(06)C	DLHHI3022-(10)C	3087x2200	3110	2230	610	
DLHHI3522-(06)C		3587x1800	3610	2230	610	
DLHHI4022-(06)C		4087x2200	4110	2230	710	100x100x7

1. 380V (3 фазы+нейтраль+земля) подвести к месту установки блока управления уравнительной платформы.Необходимо подвести заземляющий провод от главной заземляющей шины здания сечением не менее 10 мм2 к приварному болту заземления на платформе согласно инструкции по монтажу
2. Необходимо обеспечить поверхность 200х300 мм для установки блока управления уравнительной платформы.
3. В случае заказа уравнительной платформы с внешним размещением гидростанции (опция) необходимо обеспечить поверхность 350х600 мм.
4. Необходимо обеспечить поверхность для установки резиновых бамперов (см. раздел опционное оборудование).
5. Рекомендуемая высота установки блока управления 1250 мм от уровня пола.

Изм.	Лист	№ докум.	Подп.	Дата
Разраб.				
Пров.				
Т.контр.				
Н.контр.				
Утв.				

DLHHIC

Схема подготовки приямка и установки закладных элементов под уравнительную платформу с поворотной аппарелью консольного типа при использовании автомобилей без встроенного лифта

Лит.	Масса	Масштаб
Лист	Листов 1	

Европейская линейка

DOORHAN

Перв. примен. | Справ. № | Подп. и дата | Инв. № дубл. | Взам. инв. № | Подп. и дата | Инв. № подл.

Копировал | Формат А3